Лоток водоотводный бетонный Max150 H275 в комплекте с чугунными решетками ВЧ кл. Е600

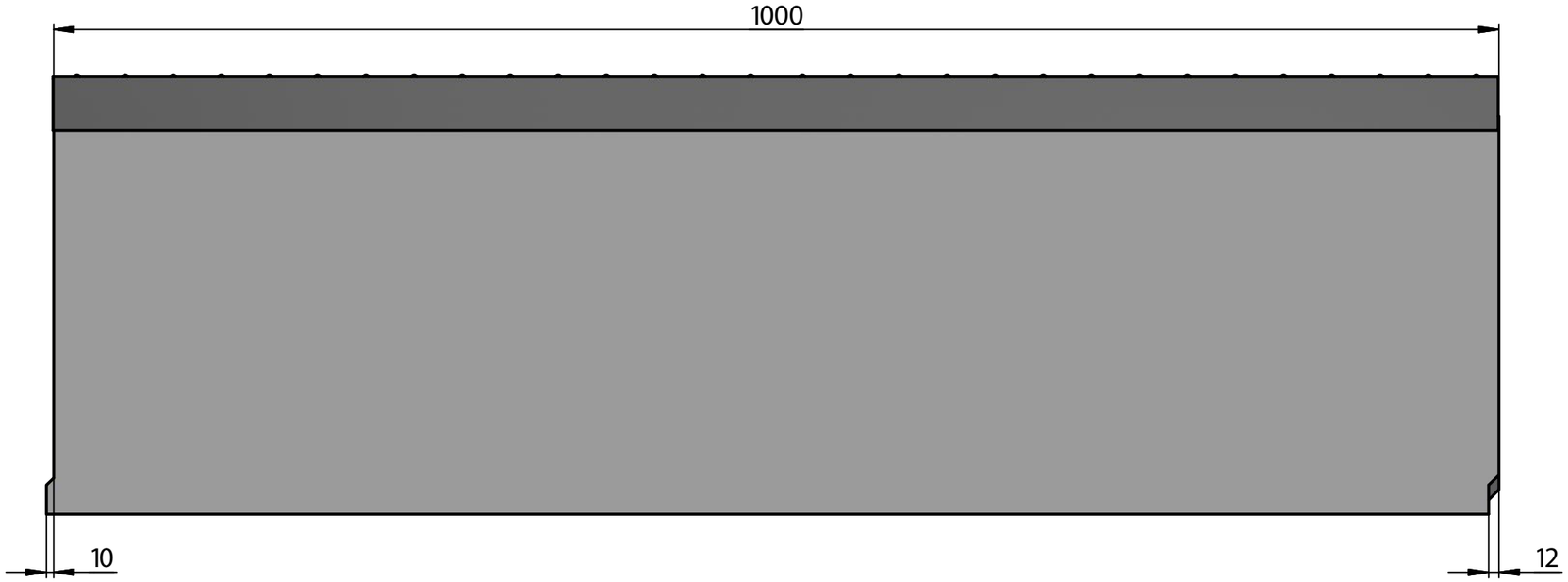

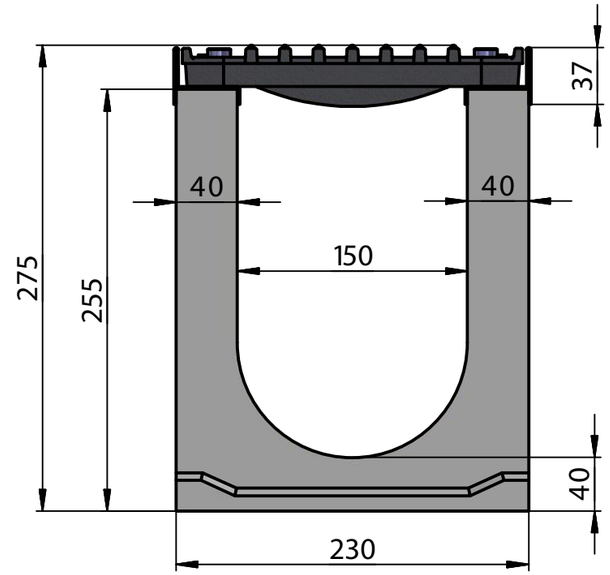

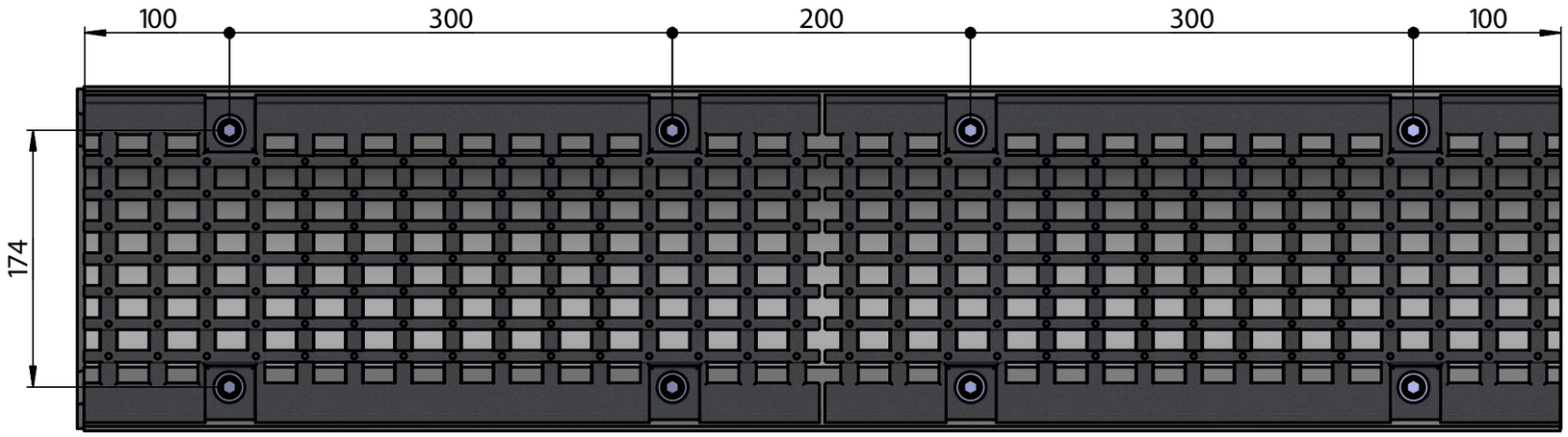

					DN150 H275			
Изм.	Лист	№ докум.	Подп.	Дата	арт. 4152	Лит.	Масса	Масштаб
Разраб.						A	100	1:4
Пров.								
Т. контр.						Лист	Листов	1
Нач.отд.					ГидроГрупп			
Н. контр.								
Утв.								

Копировал Формат А3